附表　键

键和键槽的断面尺寸（GB/T1095—2003）、普通平键的型式尺寸（GB/T1096—2003）

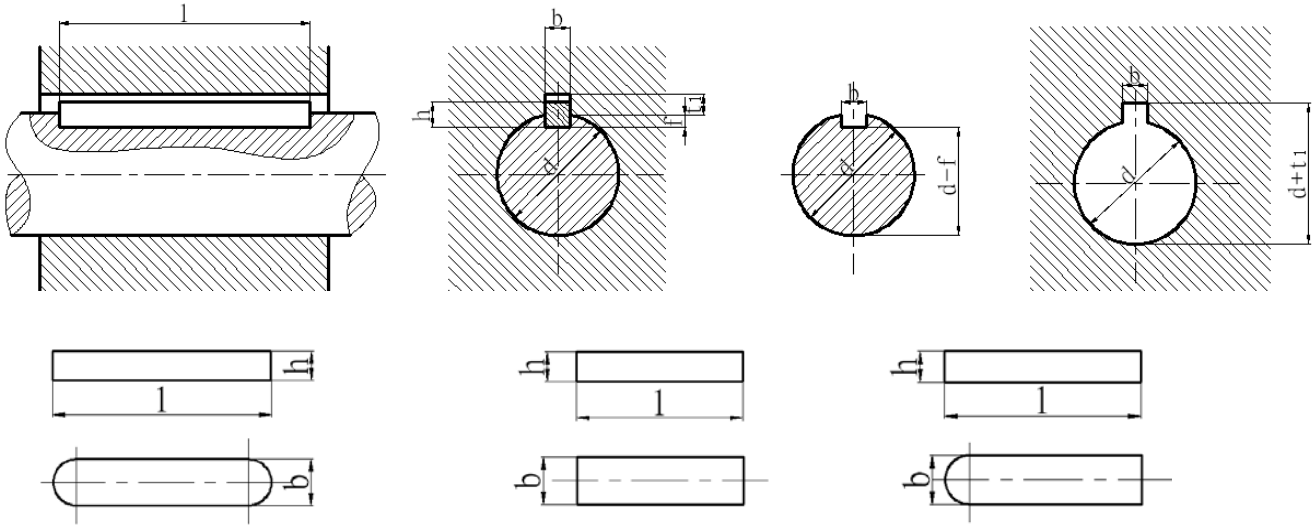

标记示例：圆头普通平键(A 型)　b=16 mm、h=10 mm、L=100 mm：键 16×100　GB/T　1096—2003

mm

轴　径	键		键　　槽				
			宽度			深度	
				一般键连接偏差			
d	b	h	b	轴 N9	毂 JS9	轴 t	毂 t1
自 6~8	2	2	2	-0.004 -0.029	±0.0125	1.2	1
＞8~10	3	3	3			1.8	1.4
＞10~12	4	4	4	0 -0.029	±0.018	2.5	1.8
＞12~17	5	5	5			3.0	2.3
＞17~22	6	6	6			3.5	2.8
＞22~30	8	7	8	0 -0.029	±0.018	4.0	3.3
＞30~38	10	8	10			5.0	3.3
＞38~44	12	8	12	0 -0.029	±0.0215	5.0	3.3
＞44~50	14	9	14			5.5	3.8
＞50~58	16	10	16			6.0	4.3
＞58~65	18	11	18			7.0	4.4
＞65~75	20	12	20	0 -0.029	±0.026	7.5	4.9
＞75~85	22	14	22			9.0	5.4
＞85~95	25	14	25			9.0	5.4
＞95~110	28	16	28			10.0	6.4
＞110~130	32	18	32	0 -0.029	±0.031	11.0	7.4
＞130~150	36	20	36			12.0	8.4
＞150~170	40	22	40			13.0	9.4
＞170~200	45	25	45			15.0	10.4
L 系列	6、8、10、12、16、18、20、22、25、28、32、36、40、45、50、56、63、70、80、90、100、11、125、140、160、180、200、220、250、280、320、360、400、450						